Элементы водопропускных сооружений для применения в комплекте с раструбными трубами диаметрами 500 – 1600 мм, по ТПР 503-7-015.90

Наименование изделия, марка, тип	Геометрические размеры, мм	Вес изделия тн	Объем бетона, $м^3$	Арматура, кг	Примечание
Портальные стенки, отверстие 1000 мм					
Портальная стенка **П10.14**	2720x1450x680 (350)	3,13	1,25	83,50	ТПР 503-7-015.90
Портальная стенка **П10.15**	2720x1500x680 (350)	3,23	1,29	84,20	ТПР 503-7-015.90
Портальные стенки, отверстие 1200 мм					
Портальная стенка **П12.17**	2930x1700x680 (350)	3,78	1,51	94,20	ТПР 503-7-015.90
Портальная стенка **П12.18**	2930x1750x680 (350)	3,90	1,56	94,70	ТПР 503-7-015.90
Портальные стенки, отверстие 1400 мм					
Портальная стенка **П14.16**	3150x1620x680 (350)	3,65	1,46	92,20	ТПР 503-7-015.90
Портальная стенка **П14.19**	3150x1900x680 (350)	4,53	1,73	101,50	ТПР 503-7-015.90
Портальная стенка **П14.20**	3150x1950x680 (350)	4,58	5,83	102,30	ТПР 503-7-015.90
Портальные стенки, отверстие 1600 мм					
Портальная стенка **П16.18**	3350x1840x680 (350)	4,00	1,50	99,30	ТПР 503-7-015.90
Портальная стенка **П16.21**	3350x2140x680 (350)	5,05	2,02	108,70	ТПР 503-7-015.90
Портальная стенка **П16.22**	3350x2200x680 (350)	5,15	2,08	109,10	ТПР 503-7-015.90
Портальные стенки, отверстие 600 - 800 мм, для труб Ф500, 600 мм					
Портальная стенка **ОД-5**	1500x2000x200	1,20	0,48	?	Индивидуальный проект завода, нет в типовых проектах
Портальная стенка **ОДН-5**	1500x2000x200	1,33	0,53	?	
Портальная стенка **ОД-6**	1500x2000x200	1,13	0,45	?	
Портальная стенка **ОДН-6**	1500x2000x200	1,25	0,50	?	

*- для труб Ф 800 мм применяют портальные стенки, с внешними размерами как для труб Ф 1000 мм - П10.14, П10.15, но с уменьшенным отверстием – 800 мм, с маркировкой П 8.14, П 8.15 (внешние размеры соответствуют П10.14, П10.15, изменяется только отверстие)

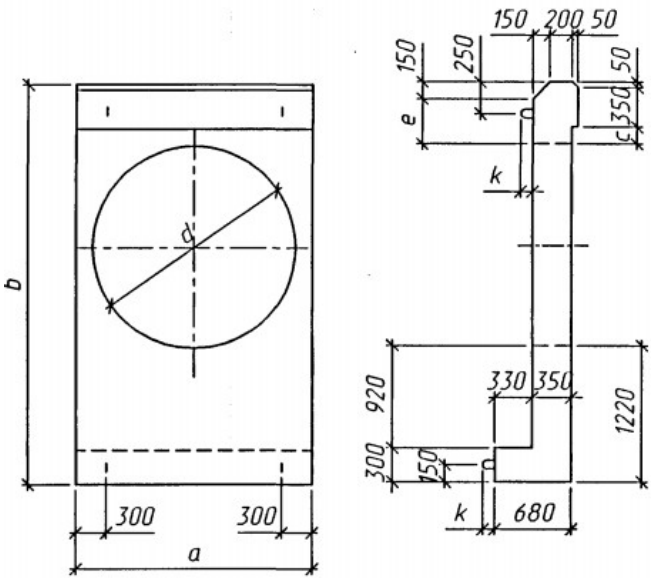

Наименование изделия, марка, тип	Геометрические размеры, мм	Вес изделия тн	Объем бетона, м³	Арматура, кг	Примечание
Откосная стенка **СТ-4 л/п**	1850x2270x300	2,50	0,98	43,50	Серия 3.501.1-144
Откосная стенка **СТ-5 л/п**	2200x2470x300	3,10	1,24	54,80	Серия 3.501.1-144
Откосная стенка **К-14 л/п**	2550x2700x300	3,88	1,55	82,00	ТПР 503-7-015.90
Откосная стенка **К-16 л/п**	2860x2900x300	4,58	1,83	98,30	ТПР 503-7-015.90

СТ-4 – применяют для труб Ф 800, 1000 мм

СТ-5 – для труб Ф 1200 мм

К-14 – для труб Ф 1400 мм / К-16 – для труб Ф 1600 мм

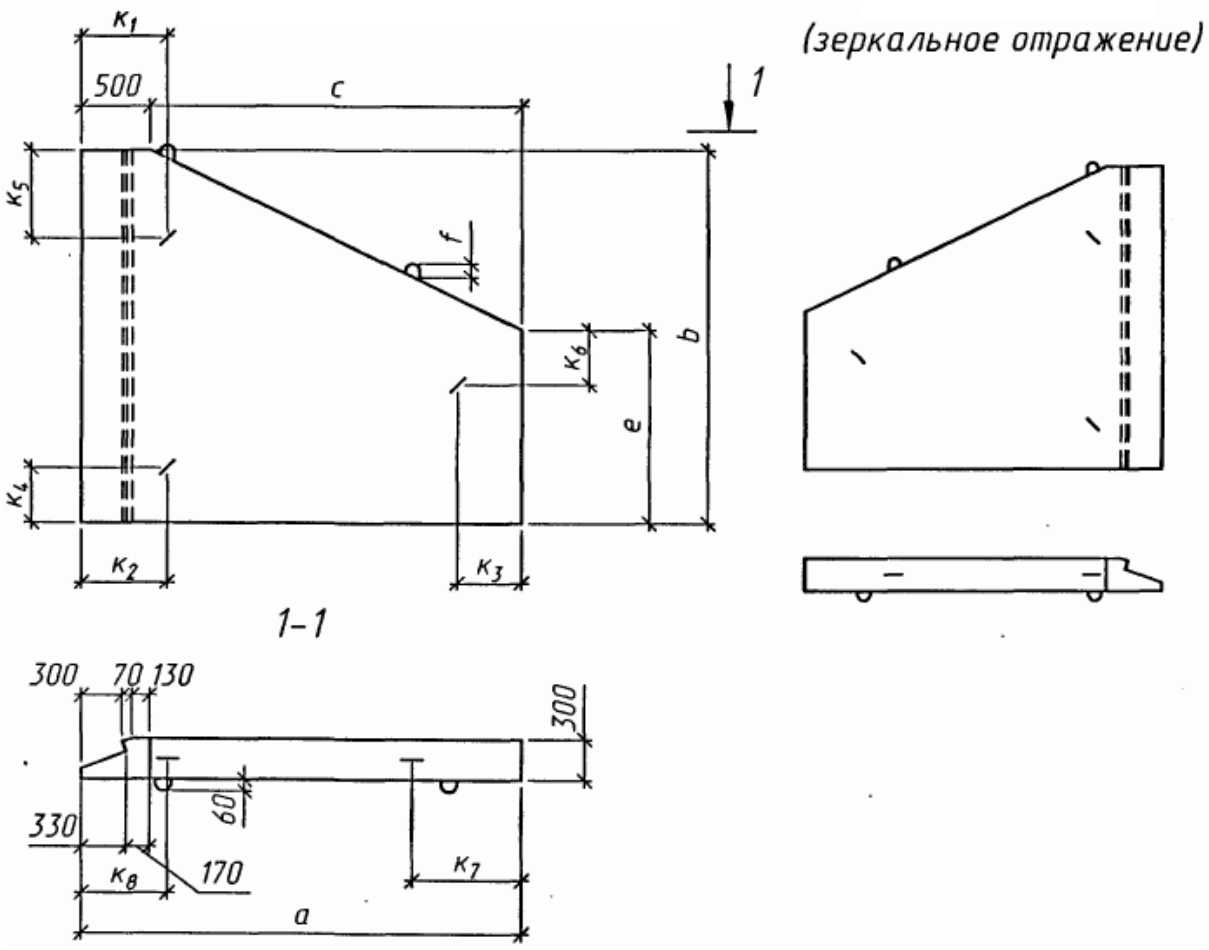

В ТПР 503-7-015.90 реализовано два типа лекальных блоков, длиной 1250 мм и длиной 2000 мм.

Лекальные блоки длиной 1250 мм могут быть применены для труб длиной 3,00 и 3,50 м по два блока под трубу.

Лекальные блоки длиной 2000 мм могут быть применены для труб длиной 5,00 и 3,00 м. Под трубы длиной 5,00 м укладывают два блока, под трубу 3,00 – один.

Лекальные блоки предусмотрены для труб Ф 1000, 1200, 1400, 1600 мм, также есть производители, которые производят лекальные блоки для труб Ф 800 мм (индивидуальная разработка предприятия изготовителя)

Наименование изделия, марка, тип	**Геометрические размеры, мм**	**Вес изделия тн**	**Объем бетона, м^3**	**Арматура, кг**	**Примечание**
Лекальные блоки длиной 1250 мм					
Лекальный блок **Ф12.1**	1160x1250x430, R-610	1,11	0,44	17,30	ТПР 503-7-015.90
Лекальный блок **Ф12.2**	1320x1250x460, R-720	1,31	0,53	19,30	ТПР 503-7-015.90
Лекальный блок **Ф12.3**	1460x1250x490, R-820	1,50	0,60	20,60	ТПР 503-7-015.90
Лекальный блок **Ф12.4**	1620x1250x520, R-930	1,73	0,69	21,90	ТПР 503-7-015.90
Лекальные блоки длиной 2000 мм					
Лекальный блок **Ф20.1**	1160x2000x430, R-610	1,85	0,74	26,10	ТПР 503-7-015.90
Лекальный блок **Ф20.2**	1320x2000x460, R-720	2,19	0,88	29,10	ТПР 503-7-015.90
Лекальный блок **Ф20.3**	1460x2000x490, R-820	2,51	1,00	31,00	ТПР 503-7-015.90
Лекальный блок **Ф20.4**	1620x2000x520, R-930	2,88	1,19	32,90	ТПР 503-7-015.90

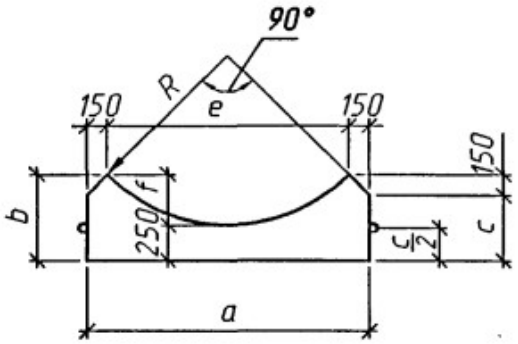

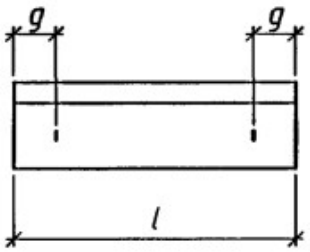

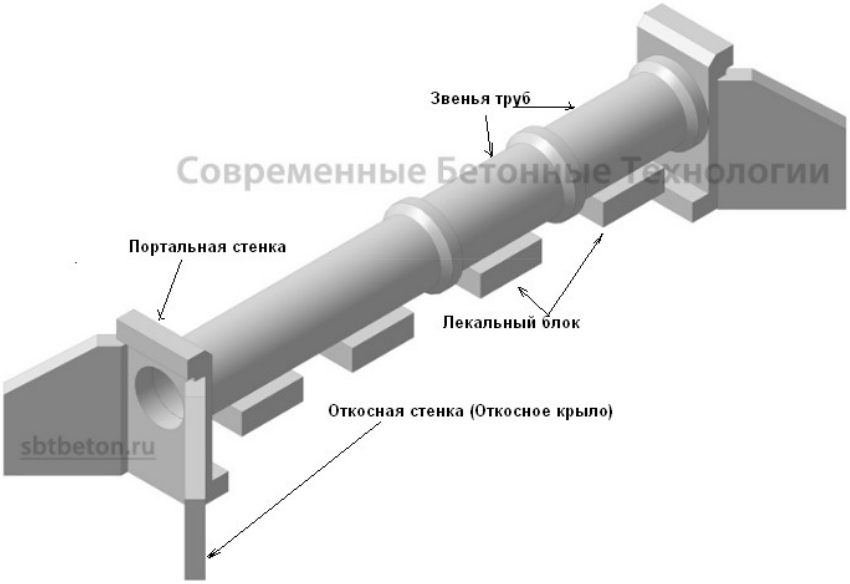

Оголовок для раструбных труб Ф 500 мм (Портальные стенки ОД-5, ОДН-5)

Наименование изделия, марка, тип	Геометрические размеры, мм	Вес изделия тн	Объем бетона, $м^3$	Арматура, кг	Примечание
Портальные стенки, отверстие 650 / 820 мм, для труб Ф500 мм					
Портальная стенка **ОД-5**	1500х2000х200, отв. 820	1,20	0,48	?	Индивидуальный проект завода, нет в типовых проектах
Портальная стенка **ОДН-5**	1500х2000х200, отв. 630	1,33	0,53	?	